Specification sheet

XF 450

FTG 6X2 Trekker

ENGINES
XF 450 MX-11 (330 kW / 449 pk)
XF 430 MX-13 (315 kW / 428 pk)
XF 480 MX-13 (355 kW / 483 pk)
XF 530 MX-13 (390 kW / 530 pk)

GVM[1)]	GCM[2)]
26999 kg	50000 kg
Max. front 8000 kg	
Max. rear 18999 kg	

003G0769GAAA - 202137I - 11-06-2021

DAF Trucks N.V., DAF Nederland, 040-2677777, www.daf.nl

CABINE-EXTERIEUR

Space Cab met bumper van gegalvaniseerd staal, getint glas en elektrische ruitbediening. Hoofdspiegels en groothoekspiegels elektrisch verwarmd. Cabinebreedte 2490 mm.; Cabine-ophanging mechanisch; LED-dagverlichting; Frontspiegel; Cent. portiervergr., 2 sleutels, 2 afstandsbed..

Optional

- 03710 Comfort Cab
- 01760 Super Space Cab
- 01226 Cabine-ophanging luchtgeveerd
- 01174 Externe zonnekap groen transparant
- 06790 Aluminium ladder 1-delig
- 06791 Aluminium ladder 2-delig
- 00847 Luchthoorns, 1 set
- 09006 Luchthoorns, dubbele set
- 08020 LED-koplampen
- 09982 Geen extra verlichting in bumper
- 09984 Mistlampen en bochtverlichting
- 06593 Skylights
- 06628 Eén zwaailamp aan bijrijderzijde
- 06627 Eén zwaailamp aan chauffeurszijde
- 06629 Twee zwaailampen

AËRODYNAMICA

Optional

- 06776 Verstelbare dakspoiler
- 08822 Verst. dakspoiler voor Space Cab
- 06160 Vaste dakspoiler voor Super Space Cab
- 07401 Zwengel voor dakspoiler
- 04906 Fenders

KLEUREN

Cabinekleur H3279 Brilliant White; Koplamppaneel en bumper: Brilliant White; Chassiskleur grijs..

CABINE-INTERIEUR

Kleur afwerking cabine-interieur Dark Sand; Decoratie cabine-interieur Delta zwart; Chauffeursstoel: Comfort Air; Bijrijdersstoel: basis; Onderste bed zonder lade; Bagagedrager; Automatische temperatuurregeling en airco; Standverwarming (water); Pollenfilter.

Optional

- 07152 Kleur afwerking cabine-interieur Exclusive
- 07592 Decoratie cabine-interieur Argenta
- 07591 Decoratie cabine-interieur Rustica
- 07733 Chauffeursstoel: Luxury Air
- 07736 Chauffeursstoel: Super Air
- 07737 Chauffeursstoel: Xtra Leather Air
- 07741 Bijrijdersstoel: Comfort Air
- 07743 Bijrijdersstoel: Luxury Air
- 07746 Bijrijdersstoel: Super Air
- 07748 Bijrijdersstoel: Xtra Leather Air
- 00967 Veiligheidsgordels, rood
- 06539 Koellade
- 09603 Onderbed met lade 65 liter
- 06784 Matras onderste bed Xtra Comfort
- 01065 Geen bovenbed/geen bagagedrager
- 01066 Bovenbed
- 06676 PL-verlichting in cabineplafond
- 06970 Automatische klimaatregeling in de cabine

COMMUNICATIE EN RIJMANAGEMENT

Tachograaf digitaal, Stoneridge 1C; Instelling snelheidsbegr. 85 km/h; Eco uit 90 km/h; Antennes: radio, 2x mobiel, GNSS; Adaptive Cruise Control met FCW en AEBS-3; Driver Performance Assistant.

Optional

- 09681 Voorbereiding voor MAUT
- 08305 Luidsprekersysteem met 2 luidsprekers
- 07117 Radio/USB-speler, 2 luidsprekers
- 01100 Truck Navigation Radio, 6 speakers
- 07261 TruckPhone
- 06991 Predictive Cruise Control
- 06992 Predictive Cruise Control lite

VEILIGHEID EN BEVEILIGING

Lane Departure Warning-systeem; Voertuigstabiliteitsregeling (VSC); Basis startblokkeringssysteem.

Optional

- 08631 Airbag (chauffeur) en 2 gordelspanners
- 07011 DAF Night Lock
- 02178 Hoofdschakelaar met tweede bediening vanuit cabine
- 09828 Frontcamerasysteem
- 09827 Zijcamerasysteem
- 01725 Achteruitrijsignalering

WIELOPHANGING EN ASSEN

Vooraslast 8,00 t; Achter: 11,50 + 7,50 t, luchtvering, SR1344.

Optional

- 01769 Vooraslast 7,50 t
- 06257 Vooraslast 9,00 t
- 04057 Achteras HR1356
- 04588 Achteras SR1347
- 00009 Achteraslast 11,50 + 7,10 t
- 08191 Aslastbewaking

WIELEN EN BANDEN

Vooras(sen): 315/70R22.5; Tweede voor- of voorloopas: 315/70R22.5; Aangedreven achteras(sen): 315/70R22.5; Stalen schijfwielen, zilvergrijs; Wielmoerafschermingsringen zilvergrijs.

Optional

- 16152 Bandenmerken en -typen

AANDRIJFLIJN

MX-11-motor, multi-torque 6-cilinderdieselmotor, 10,8 liter. Vermogen 330 kW (449 pk) bij 1600 omw/min. Maximaal koppel 2300 Nm bij 900 - 1125 omw/min.; Uitlaatemissie Euro 6; Motorstop na stationair draaien, 5 minuten; Geautom. versn.bak, TraXon, 12 versnellingen; Overbreng.verh. versn.bak 16,69-1,00; Achterasverhouding 2,38; ASR.

Optional

- 04523 Handgeschakelde versnellingsbak, 16 versnellingen
- 07103 Geautom. versn.bak, TraXon, 16 versnellingen
- 02314 Versnellingsbak overdrive

REMSYSTEEM

Uitlaatrem; Parkeerrembediening met testpositie; Geventileerde schijfremmen voor en achter. Gescheiden luchtsysteem met elektronische regeling (EBS). Tweecilindercompressor met verwarmde droger en Economy-modus..

Optional

- 09921 MX Engine Brake
- 02715 ZF Intarder
- 04901 Veerremcilinders op de eerste vooras

CHASSIS

Wielbasis 3,95 m / achteroverbouw 0,99 m; Langsligger met hoogte 260 mm; Uitlaatpijp horizontaal, laag; Accu's in achteroverbouw, geen reservewieldrager; Alum. brandstoftank 430 l R, hoogte 620 mm; Tank voor AdBlue® 90 l, op linkerspatscherm; Onderrijbeveiliging vóór (FUP); Bordes met opstap; Spatschermen achter; Antispatwatermatten; Werklamp, LED.

003G0769GAAA - 202137I - 11-06-2021

Optional

06611 Uitlaatpijp verticaal, hoog

03139 Accubak achter de cabine, geen reservewieldrager

03055 Vert. accubak rechts, geen reservewieldrager

03624 Eén wielkeg

06306 Twee wielkeggen

03323 Achterlicht met LED's

VOLGWAGENUITRUSTING

Koppelschotel Jost, type JSK42C, gietijzer, hoogte 150 mm met montageplaat 40 mm. Diameter kingpin 2 inch; KA-afmeting koppelschotel 820 mm; Pneumatische volgwagenaansluiting palmkoppeling; Elektrische volgwagenaansluiting 24 V / 2x7 polen; Opbergruimte aanhangeraansluiting.

Optional

04359 Opleggergeleideprofielen

06731 Beschermingsbalk chassis

PTO

Optional

16148 PTO-typen en posities

ELEKTRISCHE INSTALLATIE

Dynamo 80 A, accu's 2x 230 Ah..

Optional

06460 Dynamo 120 A

08775 Dynamo 150 A

07671 Accu's 2x210 Ah AGM C-type

TOTAAL VOERTUIGGEWICHT EN TREINGEWICHT

Chassisgewicht-gerelat. technisch GVM max 27000 kg; Aandrijflijn-gerelateerd max. GCM 50000kg klasse 3.

Optional

03673 Aandrijflijn-gerelateerd max. GCM 44000kg klasse 2

00939 Aandrijflijn-gerelateerd max. GCM 56000kg klasse 2

00818 Aandrijflijn-gerelateerd max. GCM 60000kg klasse 3

TOEPASSINGSCONDITIES

Luchtinlaat hoog.

Optional

08400 Silent-modus

03646 Luchtinlaat vóór

03648 Luchtinlaat hoog met cycloonfilter

SERVICE EN ONDERHOUD

Warranty Plus - Aandrijflijn, omvat 1 jaar volledige voertuiggarantie (excl. echte slijtdelen), in het 2e en 3e jaar tot 300.000 km op aandrijflijn en 1 jaar op pech.; ITS service.

Optional

08311 Service-interval: verlengd

Go to DAF.com to configure your own perfect DAF.

003G0769GAAA - 202137I - 11-06-2021

XF 450

FTG 6X2 Trekker

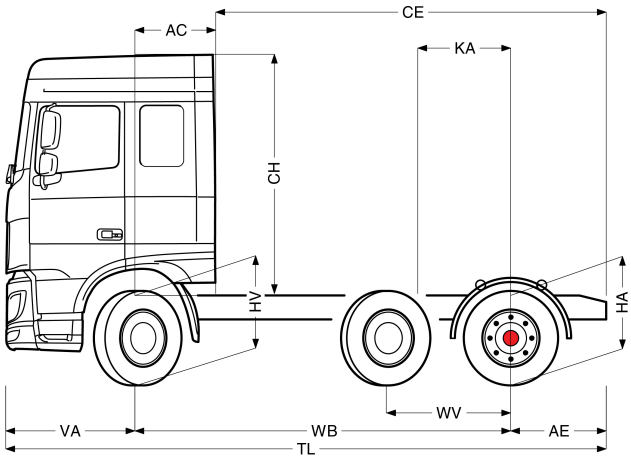

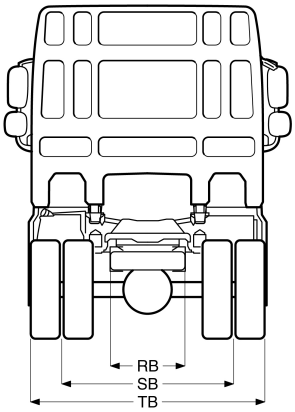

	Wheelbase - AE		Unladen weight[4]			Gross Carrying Capacity			Variable dimensions								
	WB	AE[5]	Front	Rear	Total	Front	Rear	Total	AC	CE	CH[6]	KA[7]	TL	HA[8]	HA[9]	TK [10]	TW[11]
SPACE CAB	3,95	0,99	5148	3275	8423	2852	15723	18576	0,88	4,06	2,56	0,82	6,31	0,97	0,94	15,21	16,47
	4,15	0,99	5175	3324	8499	2825	15675	18500	0,88	4,26	2,56	0,82	6,51	0,97	0,95	15,79	17,05
	WB	AE[5]	Front	Rear	Total	Front	Rear	Total	AC	CE	CH[6]	KA[7]	TL	HA[8]	HA[9]	TK [10]	TW[11]
SUPER SPACE CAB	3,95	0,99	5211	3287	8498	2789	15711	18501	0,88	4,06	2,94	0,82	6,31	0,97	0,94	15,21	16,47
	4,15	0,99	5238	3336	8574	2762	15663	18425	0,88	4,26	2,94	0,82	6,51	0,97	0,95	15,79	17,05

OTHER DIMENSIONS VA: 1,37 WV: 1,32 HV[12]: 0,97 HV[13]: 0,91 RB: 0,79 SB: 1,82 TB[14]: 2,48

1) GVM in overeenstemming met registratie documenten.
2) GCM in overeenstemming met registratie documenten.
3) Asbelasting bij standaardbandmaat.
4) Chassis en cabine gewicht met: standaard specificatie, 387 liter brandstof, 81 liter AdBlue® en chauffeur van 80 kg, tolerantie ± 3%. Het wijzigen van de specificatie kan grote gevolgen hebben voor het voertuiggewicht.
5) Andere AE-maten zijn voor de meeste WB beschikbaar.
6) Cabine hoogte tot bovenzijde gesloten dakluik.
7) Koppelschotelpositie dient met TOPEC berekend te worden.
8) Hoogte, in onbeladen toestand, ter plaatse van hart aangedreven as.
9) Hoogte, in beladen toestand, ter plaatse van hart aangedreven as.
10) TK = draaicirkel over de buitenzijde van de wielen
11) TW = draaicirkel over de bumper
12) Hoogte, in onbeladen toestand, ter plaatse van hart vooras(sen).
13) Hoogte, in beladen toestand, ter plaatse van hart vooras(sen).
14) TB is de totale breedte aan de achterzijde. (Bij het midden van de vooras 255).

003G0769GAAA - 202137I - 11-06-2021

Depending on the vehicle configuration a specific option may not be possible. The availability and specification of this vehicle may differ per country. For further information please contact the DAF organisation. Pictures and technical illustrations are not binding in detail and can differ from the standard specification. Subject to modification without prior notice.