Specification sheet

XF 450

FT 4X2 Trekker, LD

ENGINES
XF NewGen 370 MX-11 (270 kW / 367 pk)
XF NewGen 410 MX-11 (300 kW / 408 pk)
XF NewGen 450 MX-11 (330 kW / 449 pk)
XF NewGen 430 MX-13 (315 kW / 428 pk)
XF NewGen 480 MX-13 (355 kW / 483 pk)
XF NewGen 530 MX-13 (390 kW / 530 pk)

GVM[1)]	GCM[2)]
19000 kg	50000 kg
Max. front 7500 kg	
Max. rear 11500 kg	

003G0209BAAA - 202137I - 11-06-2021

DAF Trucks N.V., DAF Nederland, 040-2677777, www.daf.nl

CABINE-EXTERIEUR

Luxe cabine voor de XF serie, met ongeëvenaarde aerodynamica voor zuinig rijden en lage CO2-uitstoot. De grote en diepe voorruit, die aan de zijkanten gebogen is, in combinatie met grote zijruiten, biedt een onovertroffen direct zicht voor de chauffeur om de verkeersveiligheid te vergroten. Het interieur van de cabine is zeer comfortabel voor rijden, wonen en slapen met ongekende ruimte en een praktische indeling. Lengte cabine: 2360 mm; cabinebreedte: 2500 mm.; Cabine-ophanging mechanisch; Frontspiegel; Cent. portiervergr., 2 sleutels, 2 afstandsbed..

Optional

- 01226 Cabine-ophanging luchtgeveerd
- 03358 Externe zonnekap
- 06790 Aluminium ladder 1-delig
- 06791 Aluminium ladder 2-delig
- 04355 Luchthoorns, voorbereid
- 00847 Luchthoorns, 1 set
- 09006 Luchthoorns, dubbele set
- 01043 LED-koplampen en bochtverlichting
- 03922 Mistlampen vóór
- 01836 LED Skylights
- 00949 LED Skylights; aux. Ledverl. cabd., voorb.
- 01891 Zwaailichten op voorkant cabine, voorbereid
- 01900 Zwaailichten op achterkant cabine, voorbereid
- 06629 Twee zwaailampen
- 03232 Voorruit met zonnefolie
- 03317 Achterruit: dubbel glas
- 07343 Trottoirzichtruit bijrijdersportier
- 01886 Gelaagd glas met zonnefolie
- 01362 DAF Digital Mirror System

AËRODYNAMICA

Optional

- 01818 Verst. dakspoiler lang, voor cabine XF
- 01805 Verst. dakspoiler kort, voor cabine XF
- 04906 Fenders

KLEUREN

Cabinekleur E1980 Chrystal white; Chassiskleur grijs..

CABINE-INTERIEUR

Kleur afwerking cabine-interieur: Luxe; Decoratie cabine-interieur: Zeskant; Chauffeursstoel: Comfort Air; Bijrijdersstoel: cinema met stoffen bekleding; Geen bovenbed/geen bagagedrager; Automatische temperatuurregeling en airco; Standverwarming (water).

Optional

- 02355 Stuurwiel, leer
- 02353 Decoratie cabine-interieur: Argenta
- 02350 Decoratie cabine-interieur: Natura
- 07733 Chauffeursstoel: Luxury Air
- 07736 Chauffeursstoel: Super Air
- 07737 Chauffeursstoel: Xtra Leather Air
- 03461 Bijrijdersstoel: cinema + tafel; stoffen bekleding
- 07741 Bijrijdersstoel: Comfort Air
- 03781 Bijrijdersstoel: cinema met alcantara bekleding
- 07743 Bijrijdersstoel: Luxury Air
- 03849 Bijrijdersstoel: cinema + tafel; alcantara bekl.
- 03848 Bijrijdersstoel: cinema met lederen bekleding
- 07746 Bijrijdersstoel: Super Air
- 03862 Bijrijdersstoel: cinema + tafel; lederen bekleding
- 07748 Bijrijdersstoel: Xtra Leather Air
- 00967 Veiligheidsgordels, rood
- 02823 Televisie, voorbereiding
- 03948 Enkele lade
- 04070 Twee laden
- 03954 Koellade
- 04050 Koelkast en opberglade
- 04069 Twee koelkasten
- 02854 Xtra Comfort-matras voor onderbed
- 01775 Xtra Comfort-matras met topper voor onderbed
- 01177 Bagagedrager
- 01066 Bovenbed
- 06970 Automatische klimaatregeling in de cabine

COMMUNICATIE EN RIJMANAGEMENT

Tachograaf digitaal, Stoneridge 1C; Instelling snelheidsbegr. 85 km/h; Eco uit 90 km/h; Antennes: radio, 2x mobiel, GNSS; Adaptive Cruise Control met FCW en AEBS-3.

Optional

- 09681 Voorbereiding voor MAUT
- 02828 DAF Infotainment System: Exclusive
- 02825 DAF Infotainment System: Luxe
- 06991 Predictive Cruise Control
- 06992 Predictive Cruise Control lite

VEILIGHEID EN BEVEILIGING

Lane Departure Warning-systeem; Voertuigstabiliteitsregeling (VSC); Basis startblokkeringssysteem.

Optional

- 02178 Hoofdschakelaar met tweede bediening vanuit cabine
- 01725 Achteruitrijsignalering
- 00795 Veiligheidsvoorschriften EC-ADR
- 01963 City turn assist

WIELOPHANGING EN ASSEN

Vooraslast 8,00 t; Achteras SR1344.

Optional

- 04647 Luchtvering voor
- 04588 Achteras SR1347
- 08191 Aslastbewaking

WIELEN EN BANDEN

Vooras(sen): 315/60R22.5; Aangedreven achteras(sen): 295/60R22.5; Stalen schijfwielen, zilvergrijs; Wielmoerafschermingsringen zilvergrijs.

Optional

- 06877 Stalen schijfwielen, zwart
- 06879 Aluminiumwielen Alcoa Brushed 32 mm
- 02434 Aluminiumwielen Alcoa Dura-Bright 32 mm
- 16152 Bandenmerken en -typen

AANDRIJFLIJN

MX-11-motor, multi-torque 6-cilinderdieselmotor, 10,8 liter. Vermogen 330 kW (449 pk) bij 1600 omw/min. Maximaal koppel 2300 Nm bij 900 - 1125 omw/min.; Uitlaatemissie Euro 6; Motorstop na stationair draaien, 5 minuten; Geautom. versn.bak, TraXon, 12 versnellingen; Overbreng.verh. versn.bak 16,69-1,00; Achterasverhouding 2,05; ASR.

Optional

- 07103 Geautom. versn.bak, TraXon, 16 versnellingen

REMSYSTEEM

Uitlaatrem; Parkeerrembediening pneumatisch; Geventileerde schijfremmen voor en achter. Gescheiden luchtsysteem met elektronische regeling (EBS)..

Optional

- 09921 MX Engine Brake
- 02715 ZF Intarder
- 04901 Veerremcilinders op de eerste vooras

CHASSIS

Wielbasis 3,60 m / achteroverbouw 0,87 m; Langsligger met hoogte 260 mm; Standaard opstelling componenten; Uitlaatpijp horizontaal, laag; Tank voor AdBlue® 80 l, op linkerspatscherm; Onderrijbeveiliging vóór (FUP); Bordes met opstap; Spatschermen achter; Antispatwatermatten; Werklamp, LED.

Optional

- 03323 Achterlicht met LED's

003G0209BAAA - 202137I - 11-06-2021

VOLGWAGENUITRUSTING

Koppelschotel Jost, type JSK42C, gietijzer, hoogte 150 mm met montageplaat 12 mm. Diameter kingpin 2 inch; Koppelschotel KA-maat 570 mm; Pneumatische volgwagenaansluiting palmkoppeling; Elektrische volgwagenaansluiting 24 V / 2x7 polen.

Optional

03178 Trekhaak D= 4,3

06731 Beschermingsbalk chassis

OPBOUW EN VOORBEREIDINGEN VOOR HET OPBOUWEN

Optional

03225 Applicatieconnector flexibel

PTO

Optional

16148 PTO-typen en posities

ELEKTRISCHE INSTALLATIE

Dynamo 110 A, accu's 2x 230 Ah..

Optional

04492 Dynamo 130 A

08775 Dynamo 150 A

08797 Accu's 2x175 Ah

07671 Accu's 2x210 Ah AGM C-type

TOTAAL VOERTUIGGEWICHT EN TREINGEWICHT

Chassisgewicht-gerelat. technisch GVM max 19500 kg; Aandrijflijn-gerelateerd max. GCM 50000kg klasse 3.

Optional

00200 Aandrijflijn-gerelateerd max. GCM 38000kg klasse 2

03673 Aandrijflijn-gerelateerd max. GCM 44000kg klasse 2

TOEPASSINGSCONDITIES

Luchtinlaat vóór.

Optional

02260 Extra cabine-isolatie

SERVICE EN ONDERHOUD

Warranty Plus - Aandrijflijn, omvat 1 jaar volledige voertuiggarantie (excl. echte slijtdelen), in het 2e en 3e jaar tot 500.000 km op aandrijflijn en 1 jaar op pech.; ITS service.

Optional

08311 Service-interval: verlengd

Go to DAF.com to configure your own perfect DAF.

003G0209BAAA - 202137I - 11-06-2021

XF 450

FT 4X2 Trekker, LD

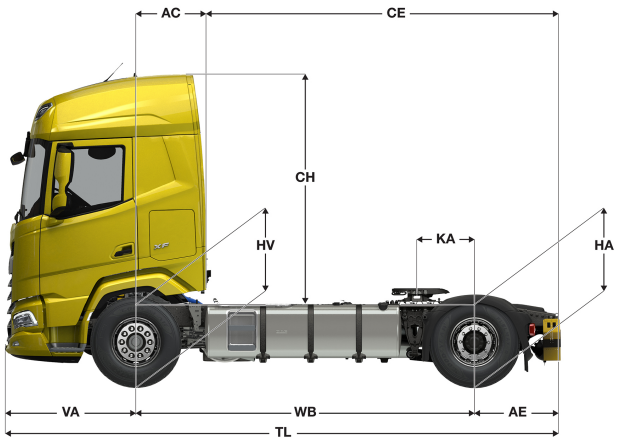

	Wheelbase - AE		Unladen weight[4]			Gross Carrying Capacity			Variable dimensions								
	WB	AE[5]	Front	Rear	Total	Front	Rear	Total	AC	CE	CH[6]	KA[7]	TL	HA[8]	HA[9]	TK [10]	TW[11]
XF CAB	3,60	0,87	5209	1915	7124	2291	9585	11876	0,83	3,64	2,71	0,57	6,00	0,78	0,79	12,98	14,35
	3,80	0,87	5206	1907	7113	2294	9593	11887	0,83	3,84	2,71	0,77	6,20	0,78	0,79	13,49	14,88

OTHER DIMENSIONS VA: 1,53 HV[12]: 0,88 HV[13]: 0,83 RB: 0,79 SB: 1,82 TB[14]: 2,46

1) GVM in overeenstemming met registratie documenten.
2) GCM in overeenstemming met registratie documenten.
3) Asbelasting bij standaardbandmaat.
4) Chassis en cabine gewicht met: standaard specificatie, 360 liter brandstof, 72 liter AdBlue® en chauffeur van 80 kg, tolerantie ± 3%. Het wijzigen van de specificatie kan grote gevolgen hebben voor het voertuiggewicht.
5) Andere AE-maten zijn voor de meeste WB beschikbaar.
6) Cabine hoogte tot bovenzijde gesloten dakluik.
7) Koppelschotelpositie dient met TOPEC berekend te worden.
8) Hoogte, in onbeladen toestand, ter plaatse van hart aangedreven as.
9) Hoogte, in beladen toestand, ter plaatse van hart aangedreven as.
10) TK = draaicirkel over de buitenzijde van de wielen
11) TW = draaicirkel over de bumper
12) Hoogte, in onbeladen toestand, ter plaatse van hart vooras(sen).
13) Hoogte, in beladen toestand, ter plaatse van hart vooras(sen).
14) TB is de totale breedte aan de achterzijde. (Bij het midden van de vooras 255).

Depending on the vehicle configuration a specific option may not be possible. The availability and specification of this vehicle may differ per country. For further information please contact the DAF organisation. Pictures and technical illustrations are not binding in detail and can differ from the standard specification. Subject to modification without prior notice.

003G0209BAAA - 202137I - 11-06-2021